HELVEX M.R.
garantía de calidad

AC-110

Regadera de Limpieza Automática Antirrobo con Base al Muro

Automatic Anti-Theft Cleaning Shower with Wall Base

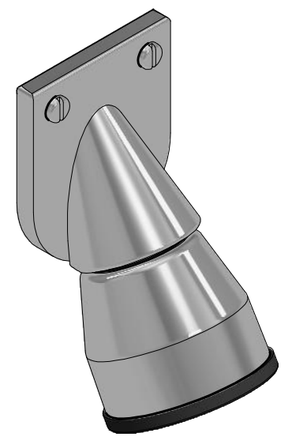

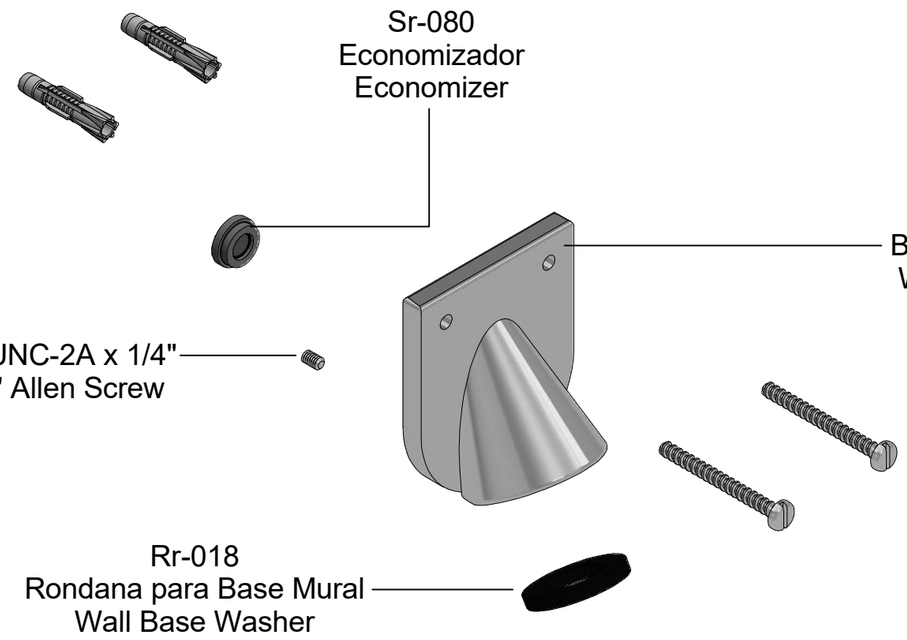

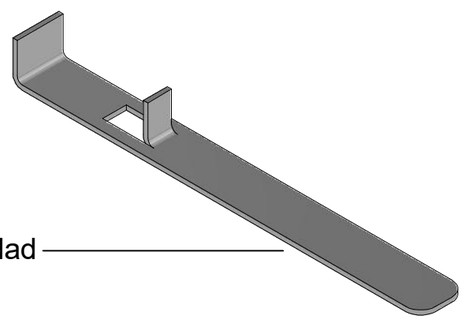

Rr-255
Llave de Seguridad
Security Key

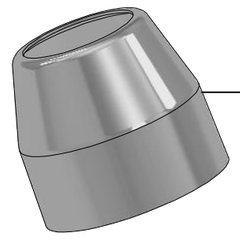

Rr-251
Chapetón Anti-robo
Anti-theft Jacket

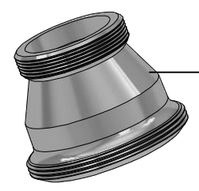

Rr-004
Cuerpo Campana p/ AC
Bell Body for AC

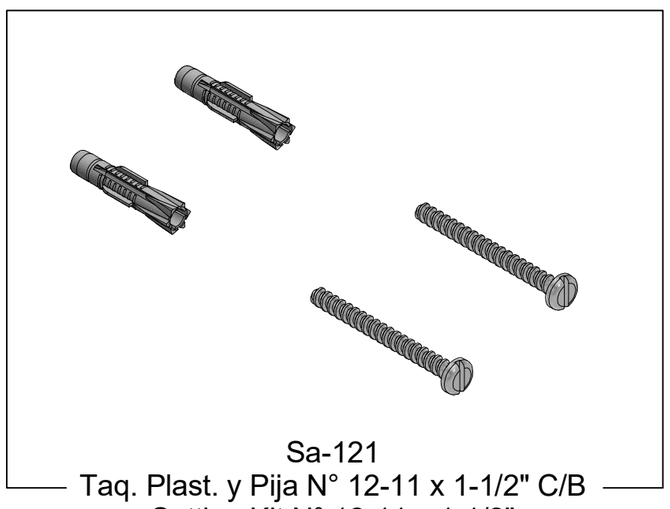

Sa-121
Taq. Plast. y Pija N° 12-11 x 1-1/2" C/B
Setting Kit N° 12-11 x 1-1/2"

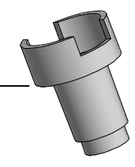

Rr-005
Émbolo Delrin p/ Regaderas AC
Plunger Delrin for Showers AC

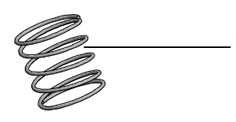

Rf-234
Resorte Émbolo Llave Retención
Spring Plunger Holding Key

Rr-085
Rondana para Tuerca Embolo
Washer for Plunger Nut

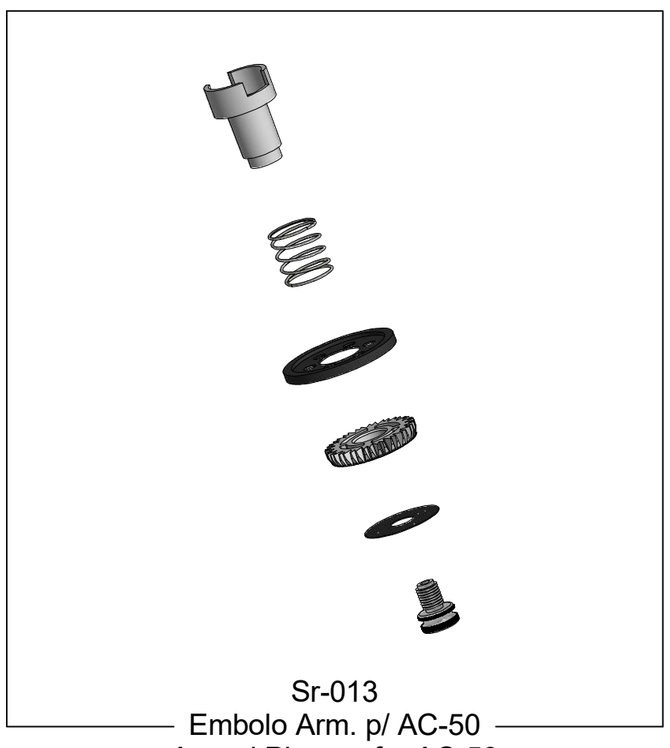

Sr-013
Embolo Arm. p/ AC-50
Armed Plunger for AC-50

Rr-010
Disco Guía Berlin
Berlin Guide Disc

Rr-011
Emblema Helvex AC-50
Helvex Emblem AC-50

Rr-012
Tornillo Molt. 3/8"-16UNC-2A X 0.478
Screw 3/8"-16UNC-2A X 0.478

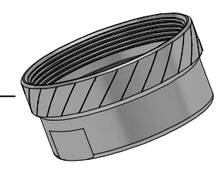

Rr-071
Tuerca p/ Cuerpo Campana
Nut for Bell Body

Rr-254
Arillo Base
Base Ring

Asesoría y Servicio Técnico: (52) 55 53 33 94 31
Consultancy and Technical Service:
servicio.tecnico@helvex.com.mx

Refacciones Originales: (52) 55 53 33 94 00
Original Spare Parts: (52) 55 53 33 94 21
refacciones@helvex.com.mx **Ext. 5913, 5068 y 4815**