E-700

Monomando Vértika para Regadera o Tina

Vértika Single-lever mixer for Shower or Tub

Kit de refacciones para mantenimiento preventivo. */ Kit of parts for preventive maintenance.*

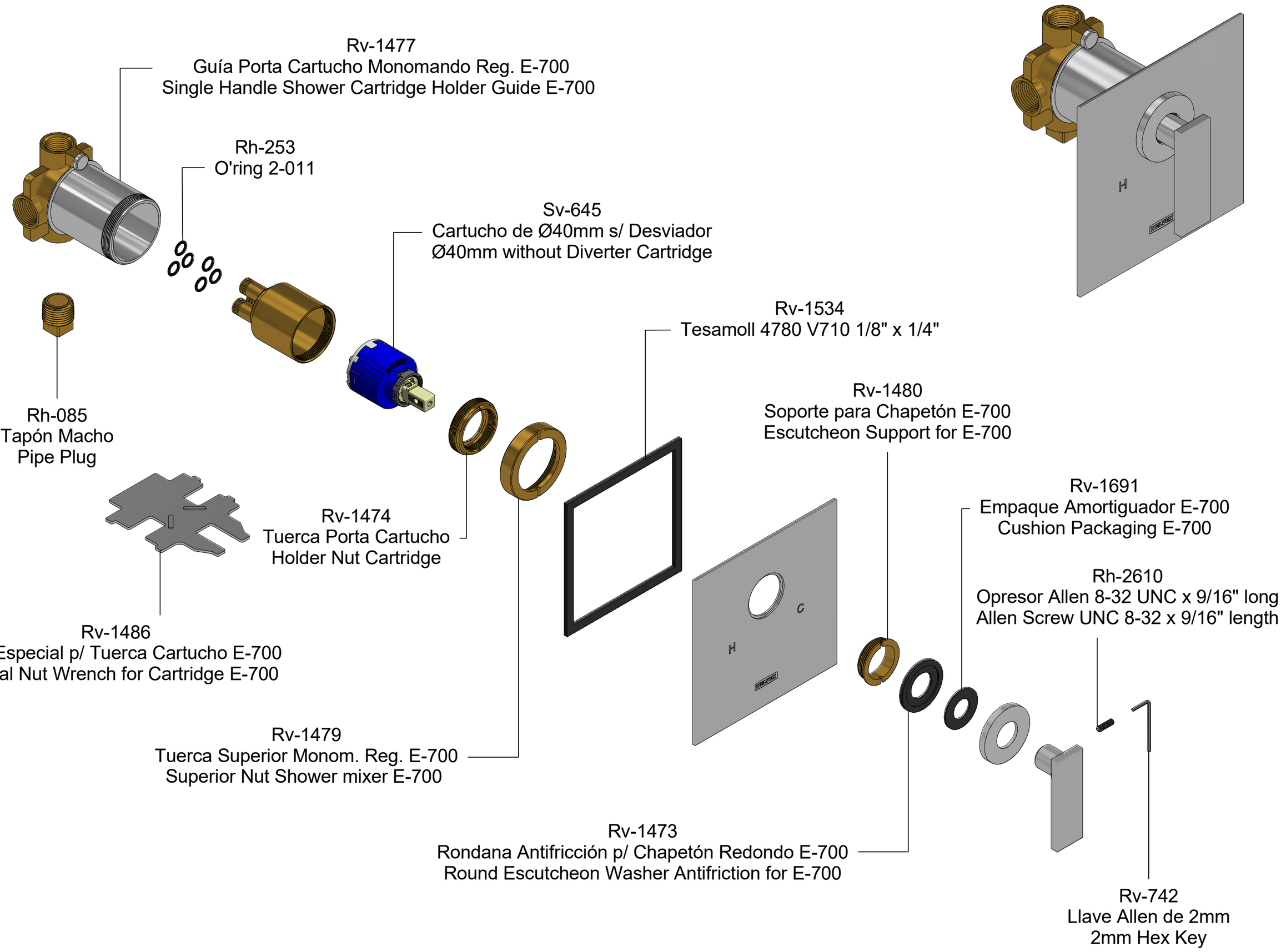

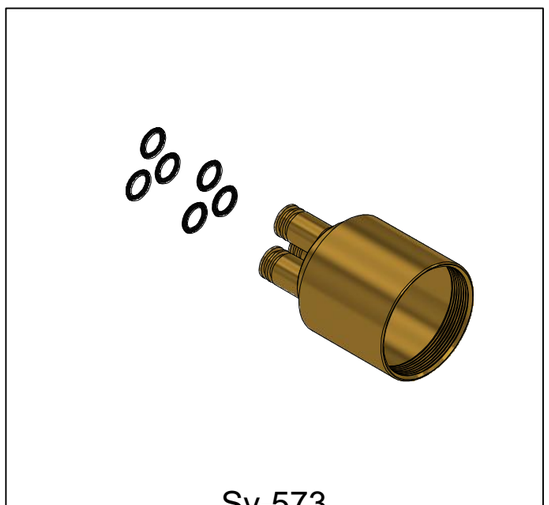

Sv-573
Porta Cartucho p/ Monomando
Cartridge holder for Single-lever

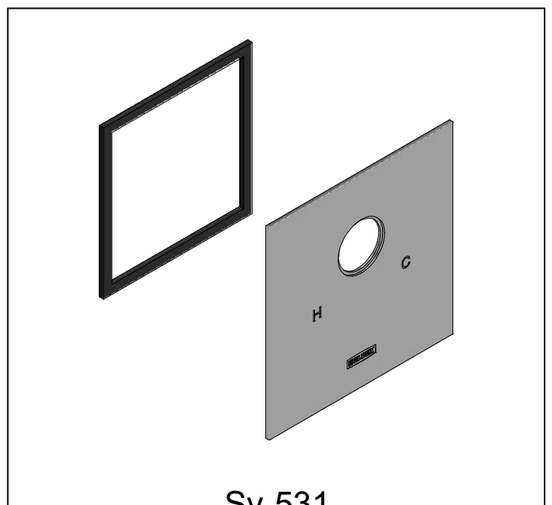

Sv-531
Chap. c/ Empaque Mon. Vértika
Escut. w/ Packaging Single-lever Vértika

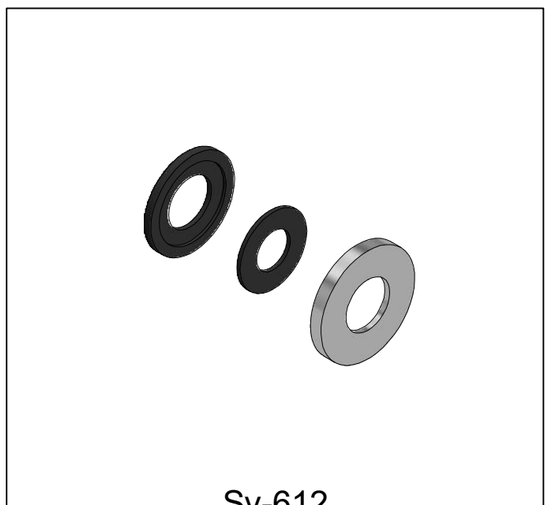

Sv-612
Chap. Armado para Monomando
Escutcheon for Single-lever

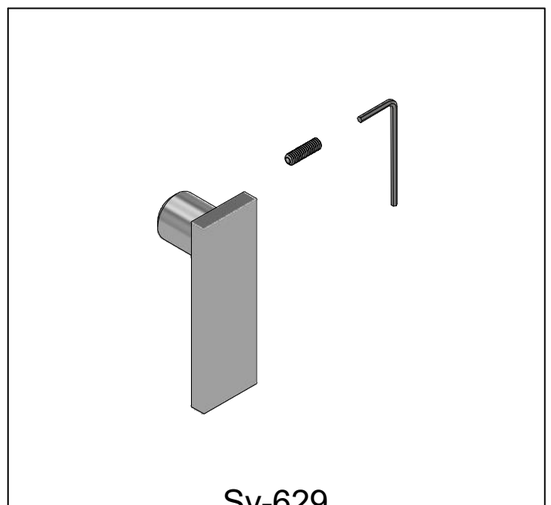

Sv-629
Maneral p/ Monomando Vértika
Handle for Single-lever Vértika

Asesoría y Servicio Técnico: *Consultancy and Technical Service:* (52) 55 53 33 94 31
servicio.tecnico@helvex.com.mx

Refacciones Originales: *Original Spare Parts:*
refacciones@helvex.com.mx
(52) 55 53 33 94 00
(52) 55 53 33 94 21
Ext. 5913, 5068 y 4815